生産中止図面
２０１５／０２

＜特注仕様＞
1.便器洗浄水量を大4.8L/小3.6Lとしたもの。

＊定格：AC100V-360W 50/60Hz
・最低必要水圧0.05MPa(流動時)
0.05MPa以下の場合、ウォシュレットの水勢が弱くなります。
・最高水圧は0.75MPaです
注1：左給水専用です。
注2：75，100塩ビ管(VU，VP75・100)共用
塩ビ管の排水ソケットとの接合：床仕60mm
＊給排水位置が適切でないと、止水栓が製品に干渉することがあります。
＊製品背面に電源を設けないでください。
コンセントが製品と干渉し、抜き差しができない場合があります。
＊電源コンセントは水や小水がかからない位置に設置してください。
また、給水用ホースと電源コンセントを接触させないでください。
感電・発火の原因になります。
＊本体左右側面は、給水フィルター・脱臭フィルターお手入れ時の
取りはずしや電池ボックスの取りはずしなどのため、
150mm以上の空間を確保してください。

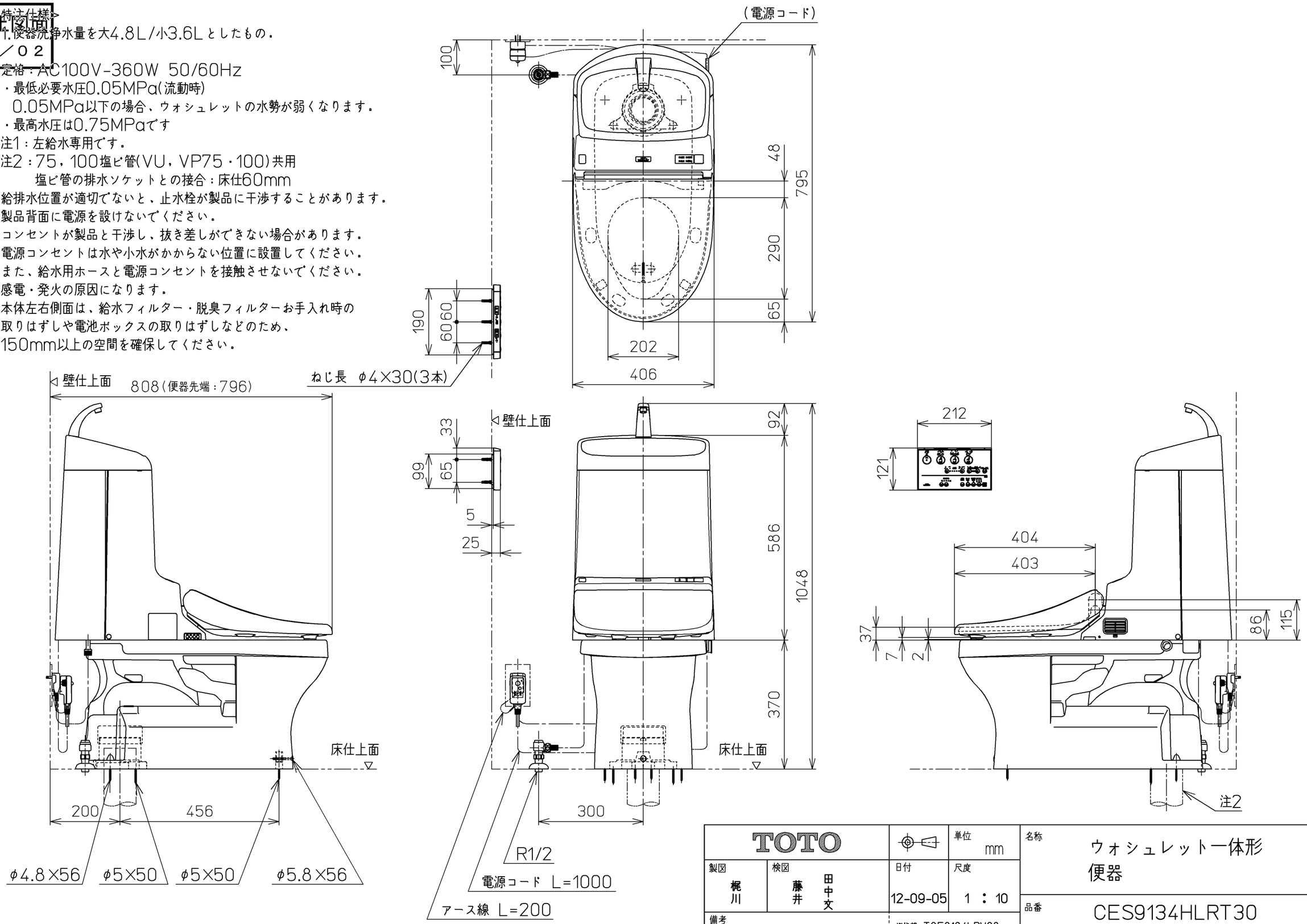

TOTO		単位 mm	名称 ウォシュレット一体形便器
製図 梶川	検図 藤井 田中文	日付 12-09-05	尺度 1 : 10
備考 ツイントルネード ヒーター付防露便器，水抜方式		機能部：TCF9134LRV30 / 陶器部：CS343BH	品番 CES9134HLRT30
			図番 CES9134HLRT30_A0103
A3			ページNo. 1-1 (改)